型号	P3E-M04A206SJ
料号	10710010A00175

品牌	二次校正
美的（高创）	否

电机规格

额定功率(W)	400
额定电压(V)	220
额定转矩(Nm)	1.27
最大转矩(Nm)	4.45
额定电流(Arms)	2.6
最大电流(Arms)	8.6
额定转速(rpm)	3000
最大转速(rpm)	6000
频率(Hz)	250
转动惯量($\times10^{-4}$kg.m^2)	0.59
线电阻(Ω)	3.461±5%
线电感 (mH)	9.19±20%
LQ	5.09±20%
LD	4.1±20%
线反电势(V/1000rpm)	33.9±8%
转矩常数 (Nm/Arms)	0.488
电气时间常数 (ms)	2.770
极对数	5
绝缘等级	Ins F
防护等级	IP 67
重量 (kg)	1.14
单体包装重量 (kg)	1.3
集合包装数量 (Pcs)	12
集合包装重量 (kg)	17

编码器规格

类型	磁编
单圈分辨率	17bit
多圈计数容量	16bit

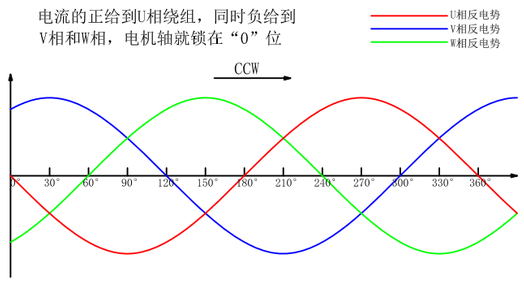

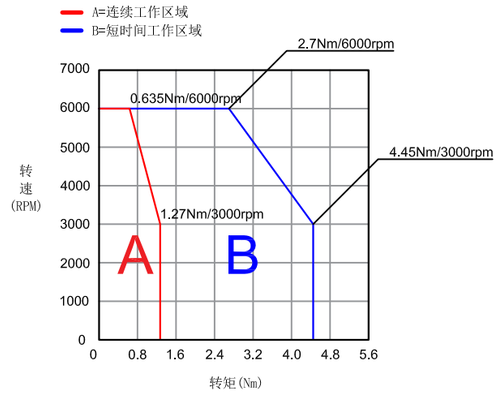

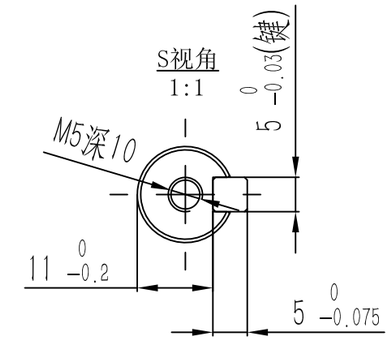

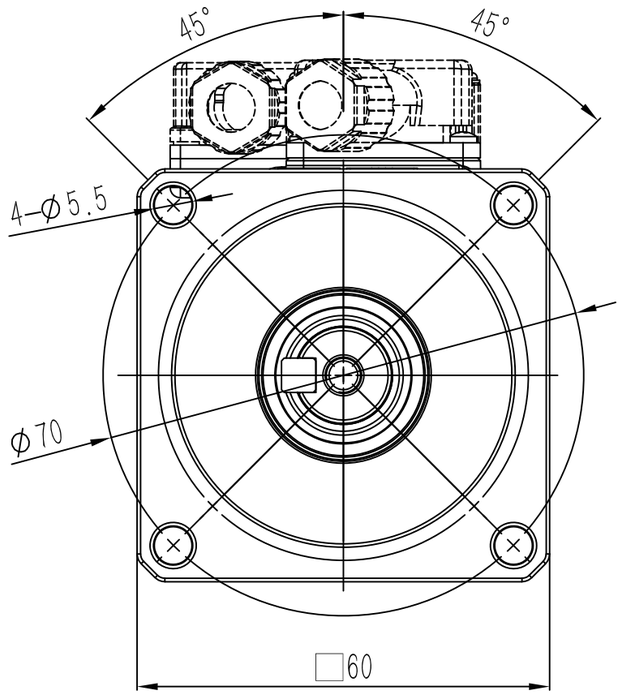

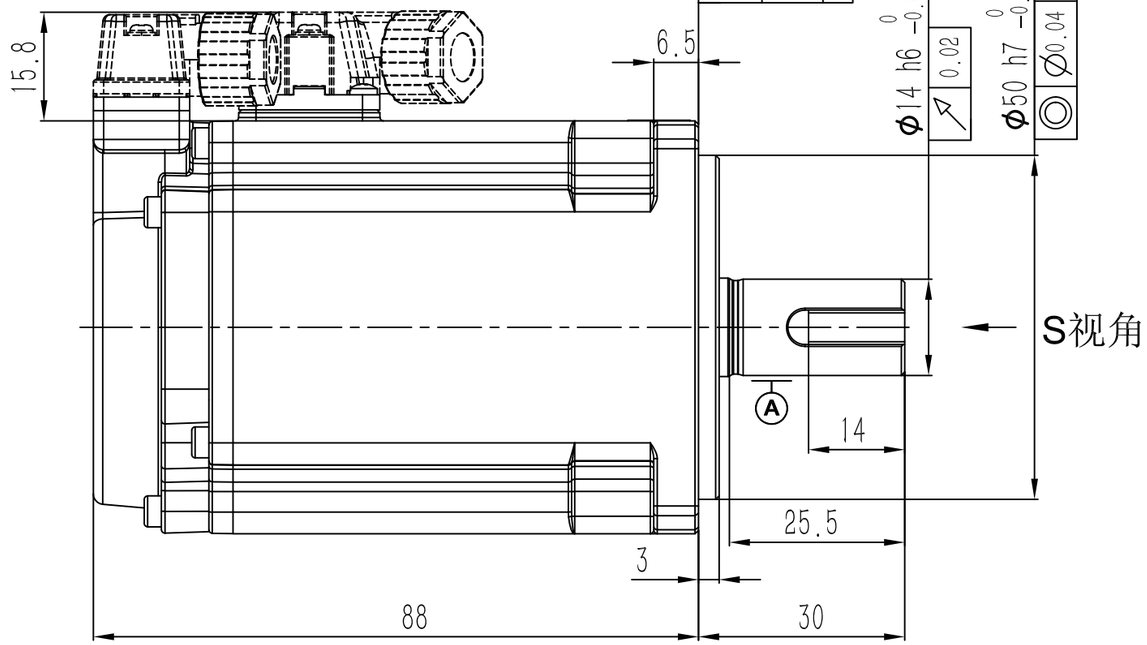

零件代号

借(通)用件登记

描图

描校

旧底图总号

底图总号

签字

日期

动力端子定义

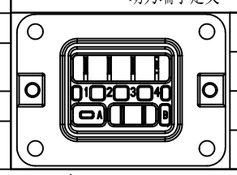

1	V	A	空
2	U		
3	W	B	空
4	PE		

信号端子定义

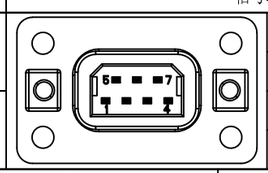

1	DATA+	5	+5V
2	DATA-	6	0V
3	BAT+	7	FG
4	BAT-		

SERVOTRONIX always in motion™

阶段标记	重量	比例	材质
A			名称: 高创旋转伺服电机
第一角法			料号
共1张 第1张	版本 A0		规格